ZBP

30, 50, 60 und 70

MADE IN GERMANY · ZUZENHAUSEN ·

Brikettierpressen zur Volumenreduzierung und Energiegewinnung

Die Brikettierpressen der Baureihe ZBP eignen sich für die Brikettierung von Hobel-, Frässpänen, Sägemehl, Holzstaub, Hackschnitzeln, Papier und Styropor. Die produzierten kompakten Briketts sparen Lager- und Transportkosten und können energetisch verwertet werden. Je nach Durchsatz und Material können die Brikettierpressen individuell an die Aufgabenstellung angepasst werden.

amis®
RECYCLING TECHNOLOGY

ZBP

Unsere Alles-Brikettierer

ZBP 50 / ZBP 50 S*:

Das Einsteigermodell ist für Kleinbetriebe mit geringerem Materialaufkommen konzipiert.
Der Brikett-Ø beträgt 50 mm.

Die ZBP Brikettierpressen

*** S-Variante der Baureihe ZBP:**
Durch Druckerhöhung in der Hydraulik wird die Brikettqualität verbessert. Dadurch werden die ausgetragenen Briketts fester und kompakter.

Holzhackschnitzel, Sägespäne, Sägemehl etc. fallen in allen Handwerks- und Industriebetrieben der holzverarbeitenden Industrie an. Täglich werden enorme Lager- und Transportkosten hierfür beansprucht. Die Brikettierpressen bieten eine ideale Lösung, da Briketts einfach und platzsparend zu lagern und zu transportieren sind. Außerdem ist eine Selbstentzündung sehr viel geringer.
Die Brikettierpressen brauchen wenig Platz, sind robust gebaut und mit wartungsarmer Technik ausgestattet. Egal ob Holz, Papier, Biomasse, Schaumstoff oder Styropor – die ZBP brikettieren jedes geeignete Material.
Mit einer Durchsatzleistung von 35 bis zu 130 kg/h eignen sie sich besonders für kleine und mittelständische Unternehmen.
Vielfältige Aufstellmöglichkeiten durch die Verfügbarkeit als Links- und Rechtsausführung.
Also brikettieren Sie los!

Komplett aus einer Hand

Für jede Anwendung in einer Schreinerei

ZBP 60 / ZBP 60 S*:

Anwender sind Betriebe mit einem mittleren Volumenaufkommen, das verpresst werden soll. Der Brikett-Ø beträgt 60 mm.

ZBP 70 / ZBP 70 S*:

Anwender sind Betriebe, die laufend Späne oder Stäube zu brikettieren haben. Der Brikett-Ø beträgt 70 mm.

Permanent drehendes Rührwerk
mit Austragsschnecke zur Förderung in die Presseinheit

Hydraulikeinheit
ist separat angeordnet für eine gute Zugänglichkeit bei Wartungsarbeiten

Option: Brikettlängenüberwachung
Für die störungsfreie und konstante Produktion von gleichlangen Briketts

SPS-Steuerung
für einen vollautomatischen Betrieb lässt sich bedienerfreundlich einstellen

Option: Ölkühlung der Hydraulik
bei Mehrschichtbetrieb notwendig

Staubdichter Füllschacht
mit Sensoren für einen störungsfreien Betrieb

oder einem holzverarbeitenden Betrieb die passende Lösung

30 mm

ZBP KALIBER 30:

Zur Herstellung von kompakten Briketts mit 30 mm Durchmesser

Die AMIS Brikettierpresse Typ ZBP KALIBER 30 produziert 30 mm Briketts. Diese Briketts können ideal zur Verbrennung bei Holzvergasem und bei kleineren Hackschnitzelkesseln / Heizanlagen eingebracht werden. Jegliches Material aus einem holzverarbeitenden Betrieb (Späne, Staub etc.) kann brikettiert werden.

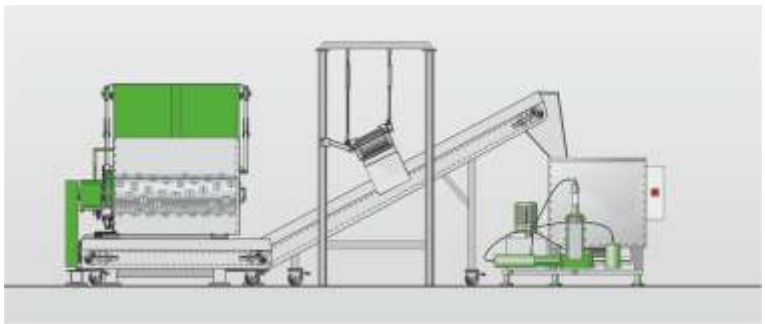

Materialaufgabe von Alt- und Restholz

Entfernen von Störstoffen wie z. B. Metall

Brikettierung

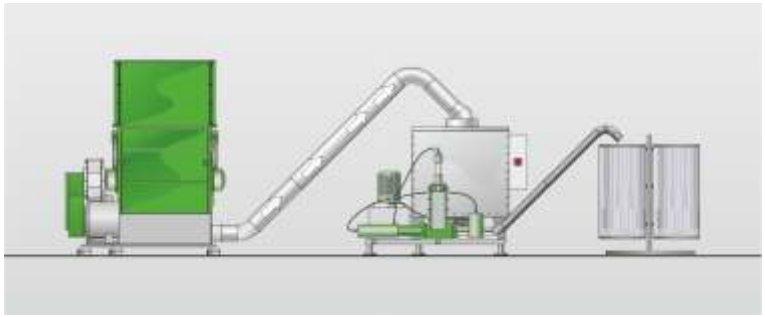

Materialaufgabe von Restholz in Hacker Zerkleinerung zu Spänen

Mittels Förderschnecke werden die Späne in die Brikettierpresse transportiert

Fertige Briketts werden in einer Absackanlage gesammelt

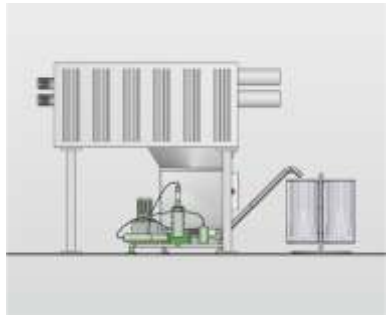

Einsatz unter einer Absaug- oder Filteranlage zur Verpressung der Stäube

ZBP

BRIKETTIERPRESSEN

**Nur bei AMIS:
die ganze Bandbreite
an Brikettgrößen!**

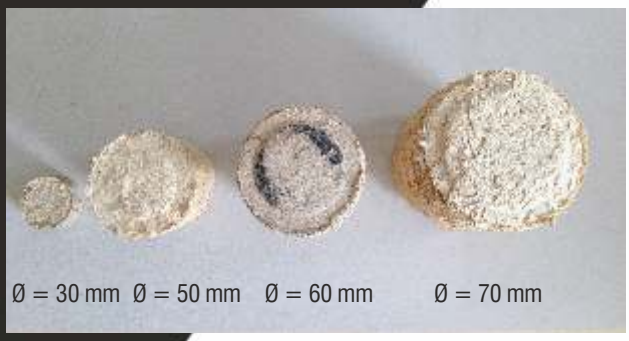

ZBP BRIKETTIERPRESSEN

Technische Daten

Rechtsausführung

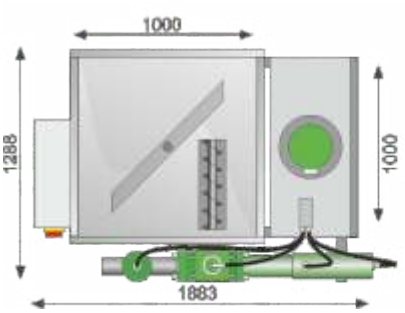

Linksausführung

Duoausführung (für hohen Durchsatz)

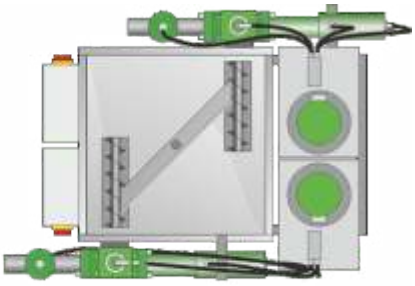

Abmessungen ZBP 30

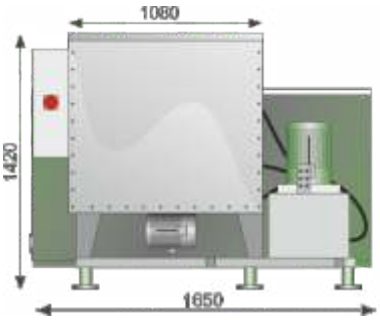

Abmessungen ZBP 50

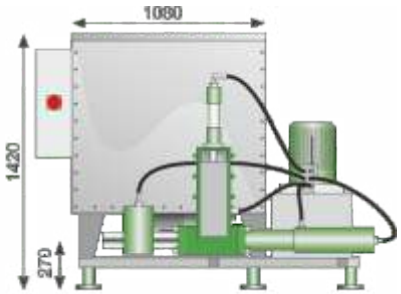

Ausstattungen:

- Füllstandsmelder
- Ölkühler
- Ölheizung
- Standardbehälter auf Kundenwunsch änderbar
- „DUO“-Varianten

Typ ZBP		30	50	50 s	60	60 s	70	70 s
Brikettdurchmesser	(mm)	2 x 30	50	50	60	60	70	70
Standard Trichtermaß	(mm)	1040 x 1040	1000 x 1000	1000 x 1000	1000 x 1000	1000 x 1000	1000 x 1000	1000 x 1000
Spannung	(V)	380 – 420	380 – 420	380 – 420	380 – 420	380 – 420	380 – 420	380 – 420
Antrieb	(kW)	4 / 5,5	5,5	7,5	5,5	7,5	7,5	11
Förderschneckenkanal	(mm)		150 x 150	150 x 150	150 x 150	150 x 150	180 x 180	180 x 180
Durchsatz	(kg)*	bis 50	ca. 35 – 70	ca. 35 – 70	ca. 40 – 80	ca. 40 – 80	ca. 70 – 130	ca. 70 – 130
Gewicht	(kg)**	ca. 800	ca. 750	ca. 750	ca. 750	ca. 750	ca. 900	ca. 950

* Durchsatzleistung ist von Material und Restfeuchte abhängig; die Restfeuchte sollte nicht mehr als 18 % betragen
** Ausstattungsabhängig

A e techn schen Angaben ohne Gewähr · Techn sche Änderungen vorbeha ten! · Stand: März 2016 ver 1.0

AMIS Maschinen-Vertriebs GmbH
Im Rohrbusch 15 · 74939 Zuzenhausen · Germany
info@amis.de · **www.amis.de**
Telefon: +49 6226-7890-0
Telefax: +49 6226-7890-222

amis®
RECYCLING TECHNOLOGY

Eine Übersicht unserer Brikettierpressen finden Sie unter
https://www.amis.de/brikettierpressen/